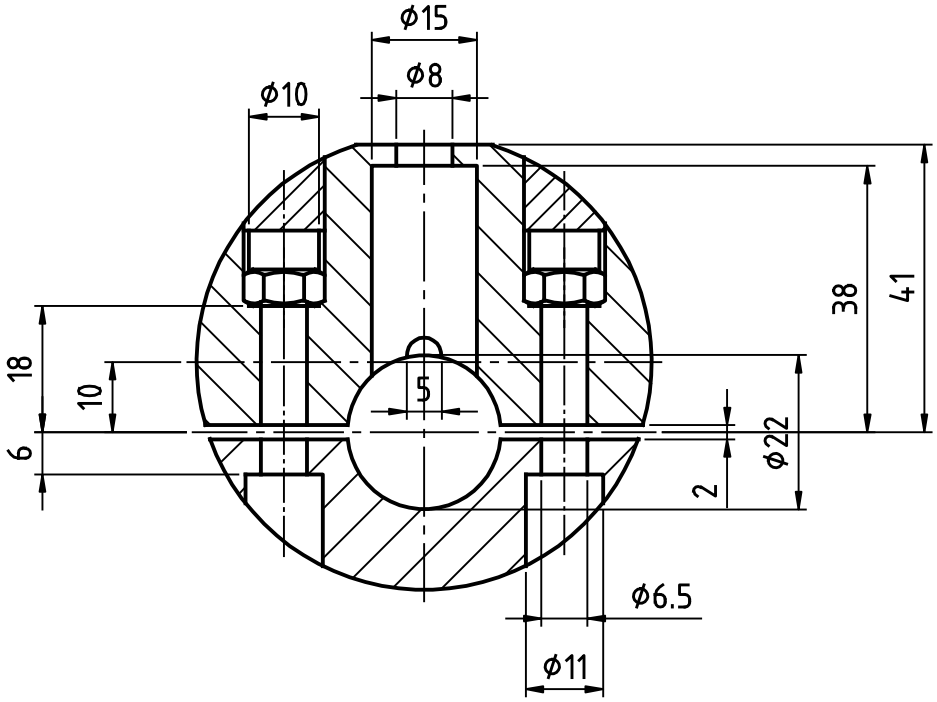

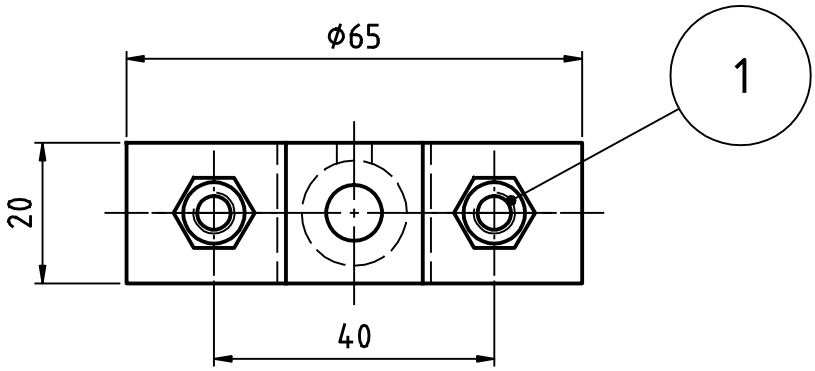

Kanten entgratet
Toleranz für Bohrungsabstände ±0,2

Pos.	Anz.	Beschreibung	Norm	Material
1	2	Sechskantmutter	DIN 934 - M6	8.8 verzinkt

FAM-Design
Thomas Ottens Bahnhofstr.6 57610 Ingelbach
thomas@fam-ottens.de

Allgemeintoleranzen DIN 7168-m

Oberfläche nach DIN ISO 1302

Maßstab 1:1 | Position – | Menge –

– HDPE schwarz
– –

	Datum	Name
Bearb.	22.02.2007	Thomas Ottens
Gepr.		
Norm		

Schaltergehäuse

Roadbookhalter

98-830-001

Blatt –
Bl

Zust.	Änderungen	Datum	Name

Dateiname 98-830-001.dwg