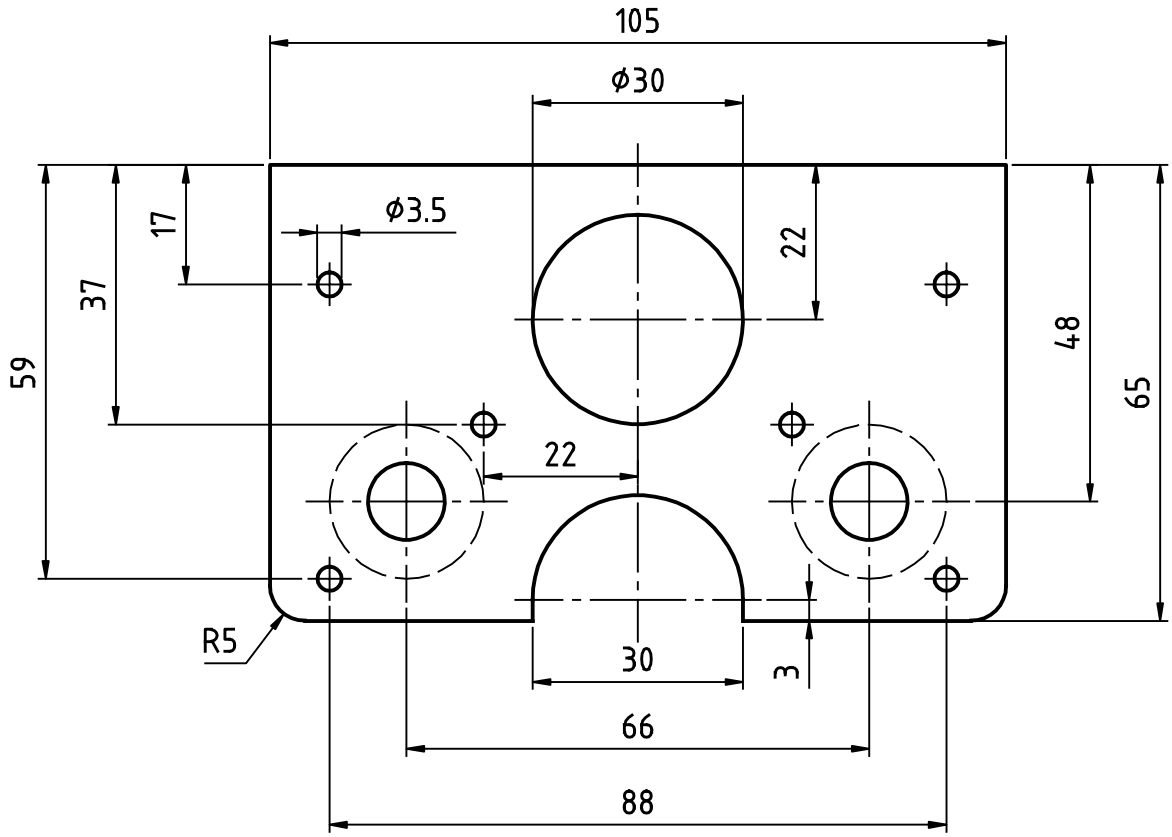

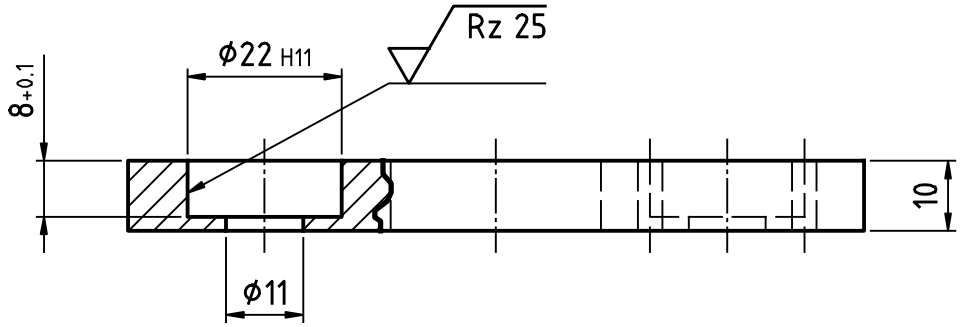

Ø22	H11 $^{+0.13}_{0}$ $^{22.13}_{22}$
Maß	Passung

Toleranz für Bohrungsabstände ±0,2

FAM-Design Thomas Ottens Bahnhofstr.6 57610 Ingelbach thomas@fam-ottens.de	Allgemein-toleranzen DIN 7168-m	Oberfläche nach DIN ISO 1302	Maßstab 1:1 · Position – · Menge 1
			– · HDPE schwarz
			– · –
	Datum	Name	Lageraufnahme 2
	Bearb. 18.01.2007	Thomas Ottens	RB-Halter
	Gepr.		
	Norm		
			98-920-004 · Blatt – · Bl
Zust. Änderungen · Datum · Name	Dateiname		